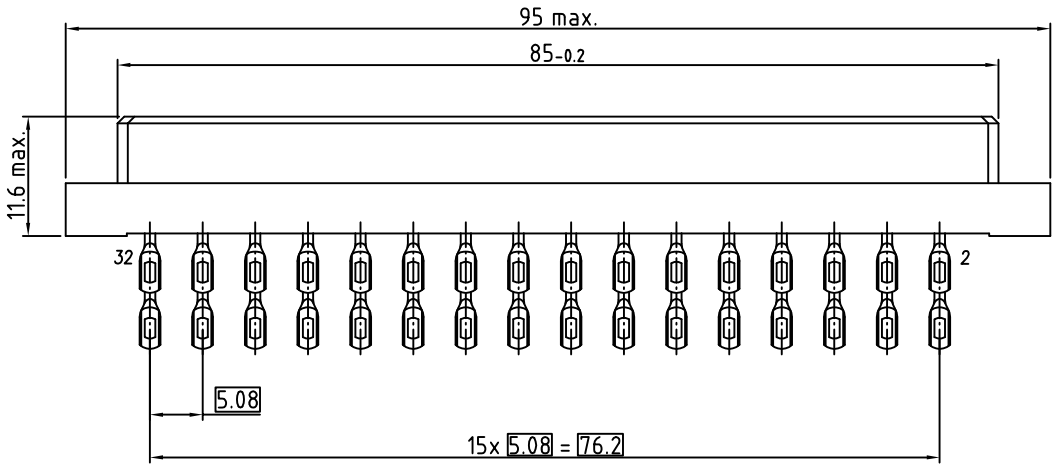

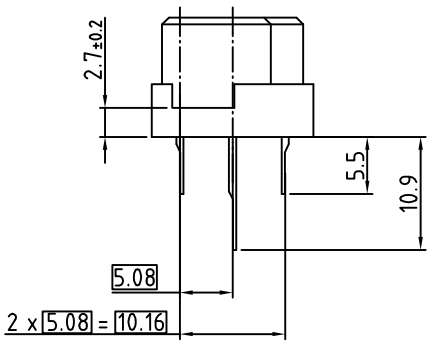

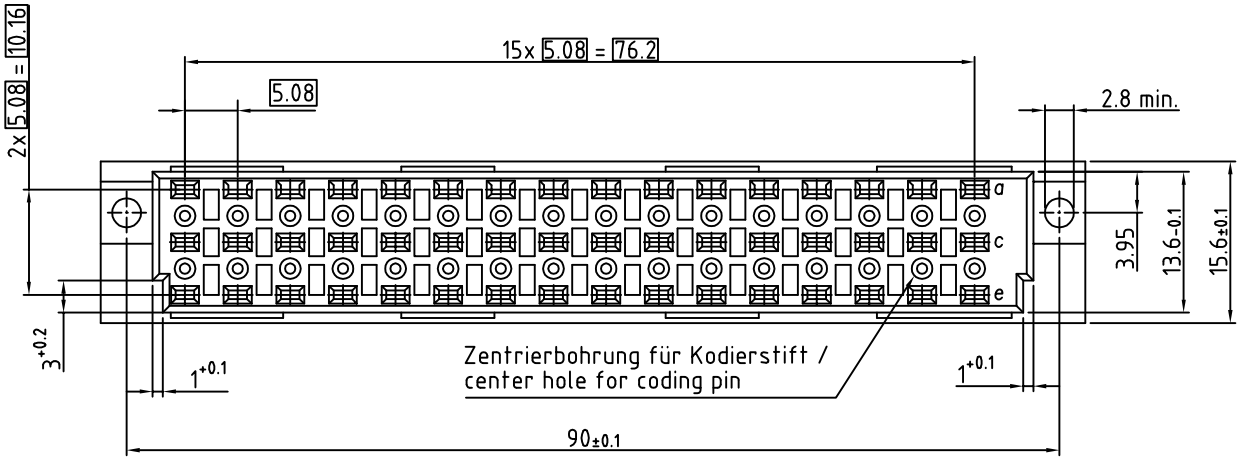

108-40076 E48F a,c,e Lötöse / solder eye
Güteklasse II / class 2

o Standard Kontakt / Standard Contact

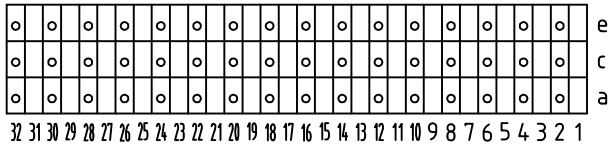

Technische Änderungen vorbehalten / all data subject to amendment without notice

Werkstoff / Material:	Allgemeintoleranz / General Tolerances		Maßstab / Scale: 2:1
	Tolerierungsgrundsatz / Fundamental tolerancing principle DIN ISO 8015	A3	Verwendungsbereich / Range of application: Kundenzeichnug / customer drawing
		Datum / Date	Name / Name
	Erst./Drawn	08.12.2010	Kowatsch
	Gepr./Insp.		

Benennung / Description: E-Federleiste / female connector
mit Lötöse / with solder eye
nach / according to IEC 60603-2 (DIN 41612)

Version/ Version	Änderung / Revision	Datum/Date	Name/Name
01	drawing modified	27.02.2013	Scholl
00	first edition	08.12.20010	Kowat.

ept GmbH
www.ept.de

Zeichnungsnummer / Drawing number: 108-40076
Art / Art: C
Blatt / Sheet
Status/Status
Gewicht / Weight:

© Weitergabe sowie Vervielfältigung dieses Dokuments, Verwertung und Mitteilung seines Inhalts sind verboten, soweit nicht ausdrücklich gestattet. Zuwiderhandlungen verpflichten zu Schadensersatz. Alle Rechte für den Fall der Patent-, Gebrauchsmuster- oder Geschmacksmustereintragung vorbehalten.