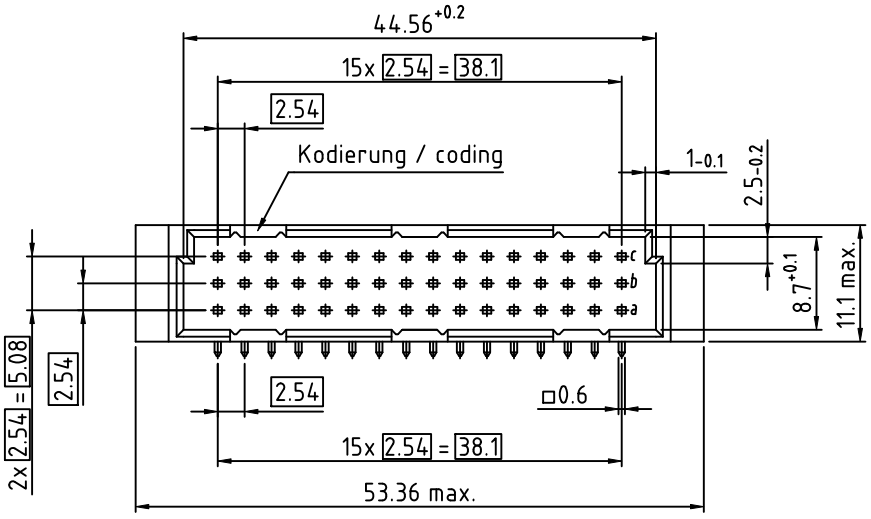

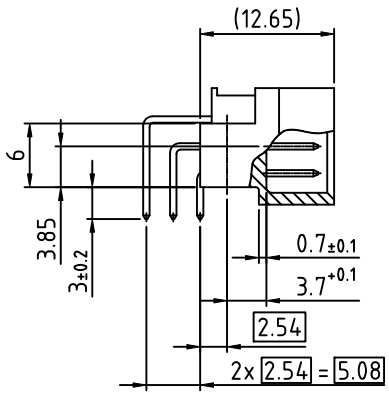

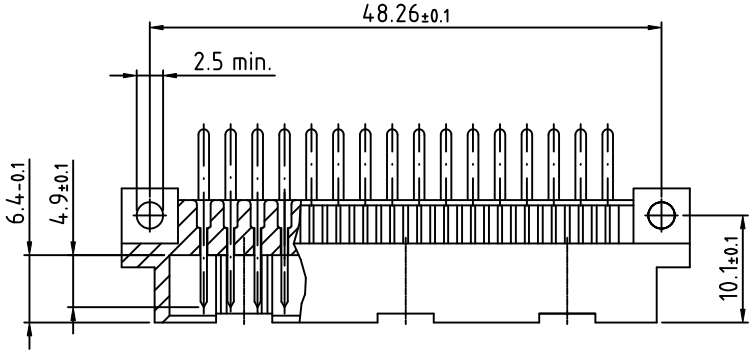

103-90064TH C/2 48M a,b,c

o	Standard Kontakt / Standard Contact (3mm)

o	o	o	o	o	o	o	o	o	o	o	o	o	o	o	o	c
o	o	o	o	o	o	o	o	o	o	o	o	o	o	o	o	b
o	o	o	o	o	o	o	o	o	o	o	o	o	o	o	o	a
16	15	14	13	12	11	10	9	8	7	6	5	4	3	2	1	

THTR = through hole technology reflow
Prozesstemperatur: 260°C nach J-STD-020D /
Process Temperature Rating: 260°C per J-STD-020D

Güteklasse 2 = 400 Steckzyklen /
performance class 2 = 400 mating cycles

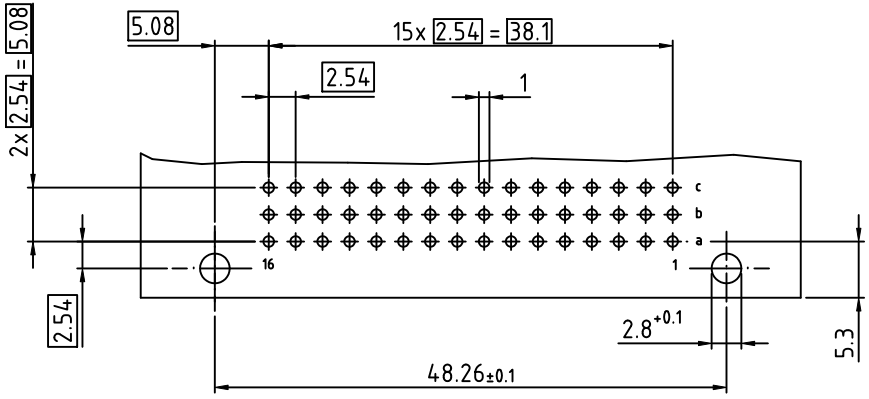

Technische Änderungen vorbehalten / all data subject to amendment without notice

Werkstoff / Material:				Allgemeintoleranz / General tolerances		Maßstab / Scale: 2:1	
				Tolerierungsgrundsatz / Fundamental tolerancing principle DIN ISO 8015	A3	Verwendungsbereich / Range of application: Kundenzeichnung / customer drawing	
					Datum / Date	Name / Name	Benennung / Description: C/2-Messerleiste / male connector THTR 3mm nach / according to IEC 60603-2 (DIN 41612)
				Erst./Drawn	13.10.2011	Kowatsch	
				Gepr./Insp.			
00	first edition	13.10.2011	Kowat.	ept GmbH www.ept.de		Zeichnungsnummer / Drawing number: 103-90064TH	Art / Art: C
Version/ Version	Änderung / Revision	Datum/Date	Name/Name			Gewicht / Weight:	Blatt / Sheet / Status/Status

© Weitergabe sowie Vervielfältigung dieses Dokuments, Verwertung und Mitteilung seines Inhalts sind verboten, soweit nicht ausdrücklich gestattet. Zuwiderhandlungen verpflichten zu Schadensersatz. Alle Rechte für den Fall der Patent-, Gebrauchsmuster- oder Geschmacksmustereintragung vorbehalten.